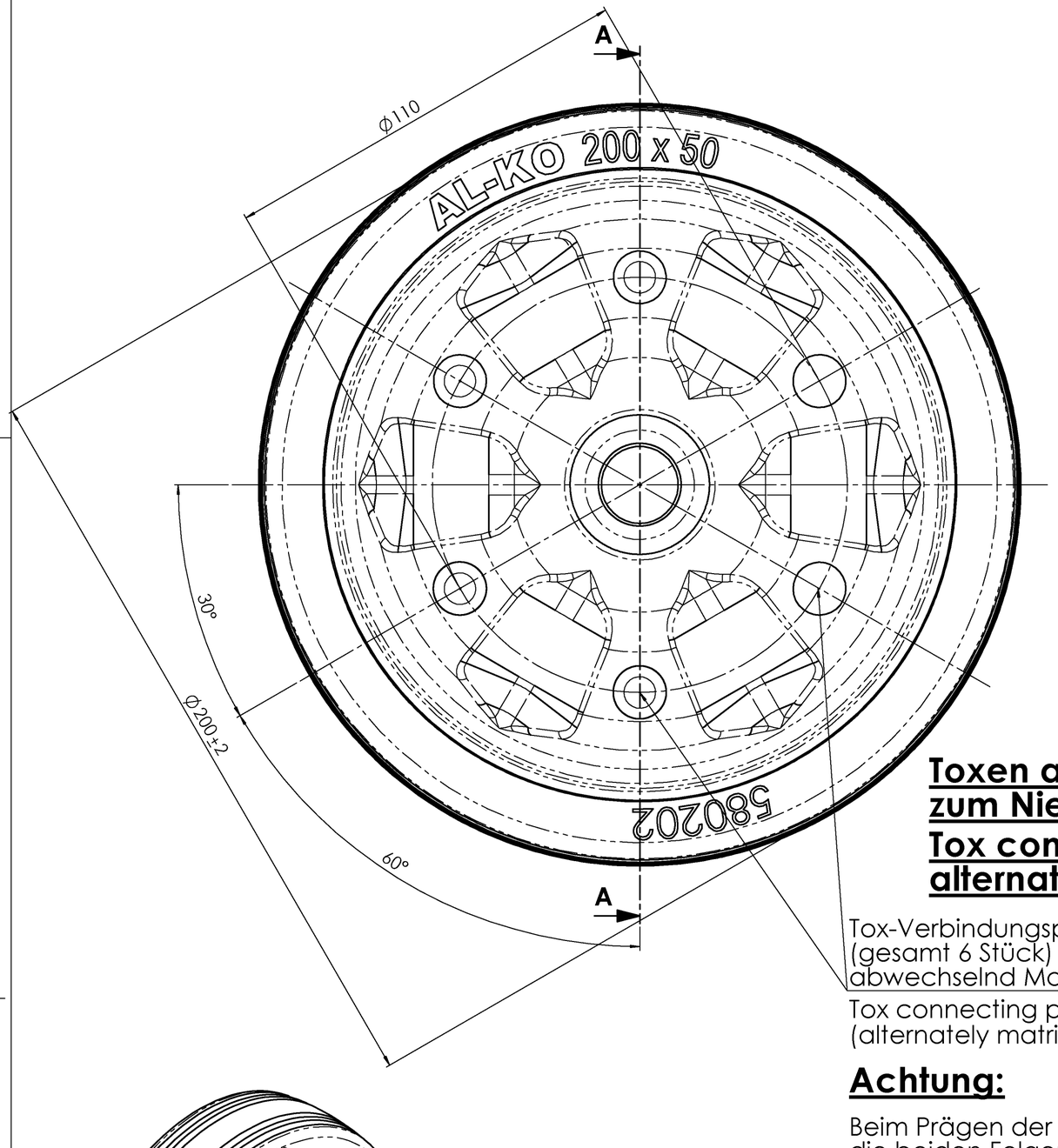

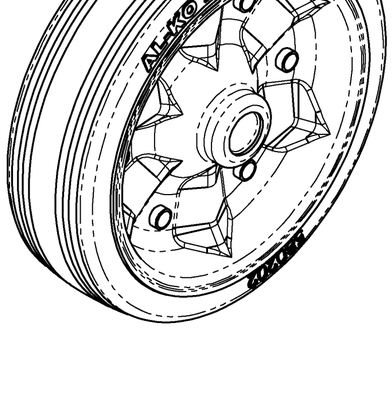

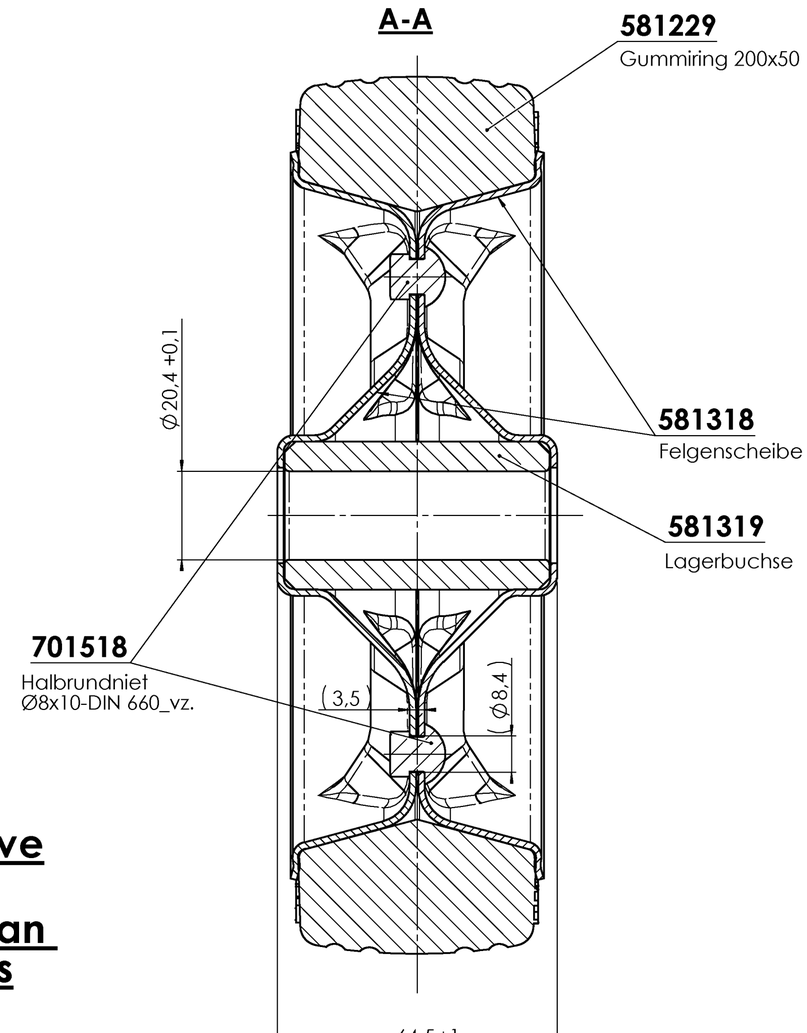

Toxen als alternative zum Nieten:
Tox connecting is an alternative to rivets

Tox-Verbindungspunkte Ø8
(gesamt 6 Stück)
abwechselnd Matrize oben-Matrize unten!

Tox connecting points Ø8 (total 6 pieces)
(alternately matrix on top - matrix at bottom !)

Achtung:

Beim Prägen der Verbindungspunkte müssen die beiden Felgenscheiben im Prägebereich ohne Spiel aufeinander liegen!

Attention:

When stamping (toxen) the connecting points, the both rime plates have to stand directly in contact witout clearance !

Vers.	RevS	Änderungstext
01	B	Kontrollmaß ø20 +0,1 war (ø20,5)
00	A	Text in Englisch neu hinzu:

Oberfläche nach EN ISO 1302	Zul. Abweichung nach DIN ISO 2768 M	Werkstoff	Norm	Halbzeug	Norm	Materialnr.
		-	-	-	-	-

Vers.	RevS	Änd.-Nr.	Datum	Name
01	B	16691	26.08.2011	PROPP
00	A	8144	20.11.1997	HOFFMANNA.

Gewicht - KG | Bearb. Name: **MÜLLER A.** | Datum: **13.07.2007**

Benennung | Projekt: -

RAD 200X 50 500KG
WHEEL 200X50 - 500KG

ALKO
Alois Kober GmbH
D-89359 Kötz

Materialnr. **580202** | Klass.-Nr. 171203

Maßstab 1:1 | Bl.-Nr. 1 | Bl.-Anz. 1 | Format A2

Urspr. ZEICHNUNG VOM 23.06.1991 | Ers. f. - | Ers. d. -

PDM-Status: R

Uvolněno

Schutzvermerk nach DIN ISO 16016 beachten!!!
Schutzvermerk nach DIN ISO 16016 beachten
© Alle Rechte bei AL-KO, auch für Schutzrechtsanmeldungen. Alle Verfügungsbefugnisse, wie Kopie- und Weitergabe
ausgegeben von: STEFKOVA 29.07.2021 09:08:29

580202_RAD_1 / Freitag, 2. September 2011 12:26:54
Vorage Ver. 4.3.1 / 14.07.2005